PROGRAMMA MISCELAZIONE BAGNO
BATH MIXING PROGRAM
PROGRAMME DU MITIGEUR POUR LA SALLE DE BAIN
BAD-MISCHUNGSPROGRAMM
PROGRAMA MEZCLADORES BAÑO
ПРОГРАММА СМЕСИТЕЛЕЙ ДЛЯ ВАННОЙ
ΛΟΥΤΡΟ ΠΟΥ ΑΝΑΜΙΓΝΥΕΙ ΤΟ ΠΡΟΓΡΑΜΜΑ
浴室混水产品

Art. 44665

GESSI THE PRIVATE WELLNESS COMPANY®

GESSI SpA
Parco Gessi - 13037 Serravalle Sesia
(Vercelli) ITALY
Tel. +39 0163 454111
Fax +39 0163 459273
www.gessi.com - gessi@gessi.it

PRELIMINARI - PRE-INSTALLATION INFORMATION - PRÉALABLES - VORBEREITUNG - PRELIMINARES - ПРЕДВАРИТЕЛЬНАЯ ПОДГОТОВКА - ΠΡΟΕΡΓΑΣΙΕΣ - 引言

Dimensioni in mm - Measures in mm - Dimensions en mm - Maß im mm - Medidas en milímetros - Размеры выражены в мм - Διαστάσεις σε mm - 尺寸以毫米为单位

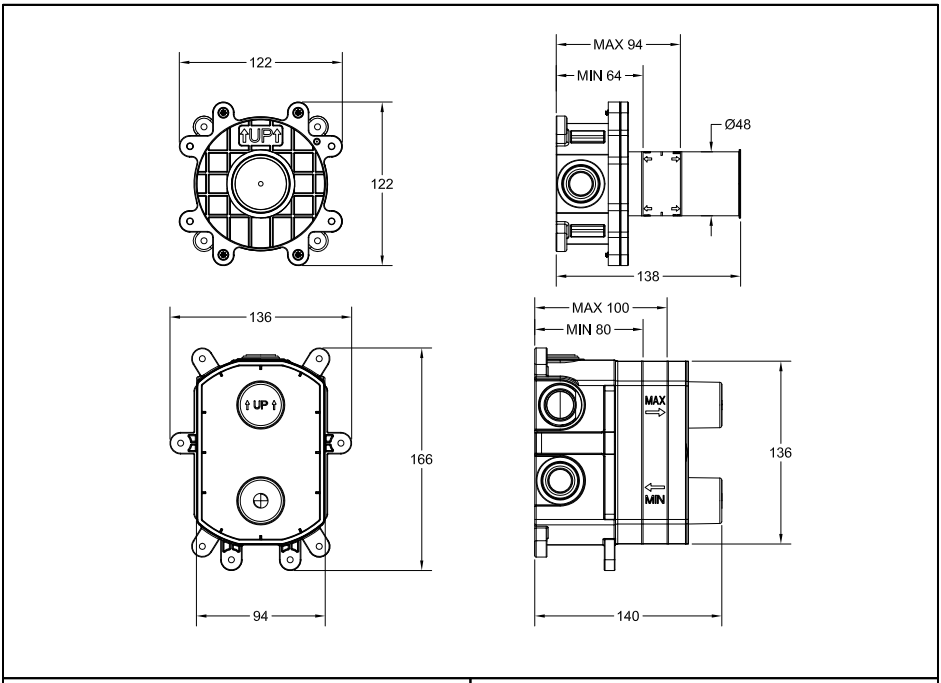

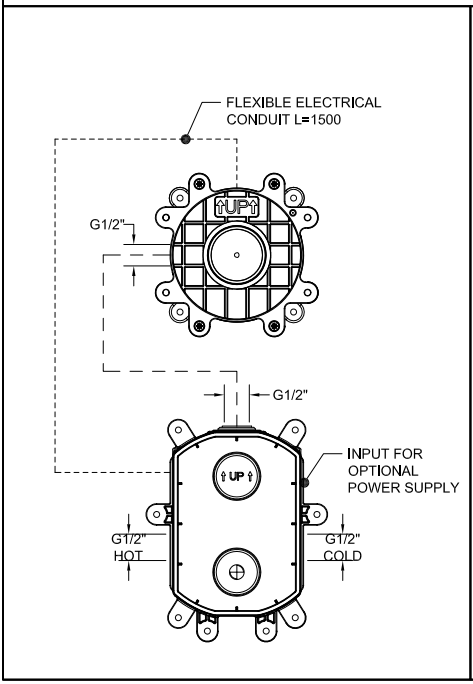

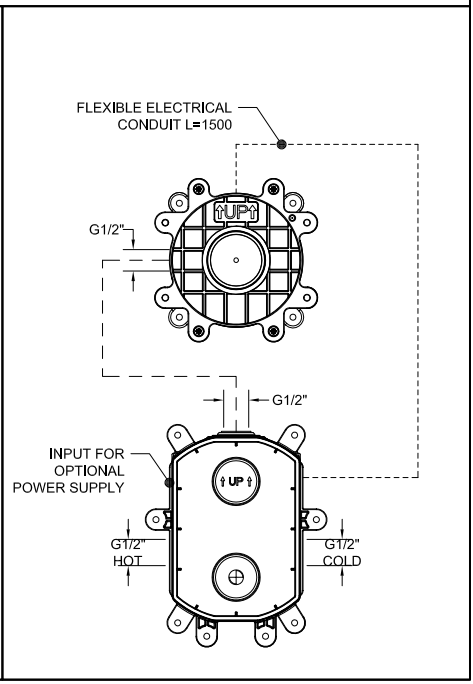

Prima dell'installazione e messa in funzione

Attenzione! I tubi della rete idrica devono essere sciacquati con cura prima dell'installazione del miscelatore, in modo che non rimangano trucioli, residui di saldatura o canapa, o altre impurità all'interno dei tubi. Attraverso tubazioni non sciacquate a fondo o attraverso la rete idrica generale, nel miscelatore possono entrare corpi estranei in grado di danneggiare le guarnizioni/guarnizioni ad anello. Si raccomanda pertanto di dotare anche l'impianto generale di filtri.

DATI TECNICI

- Pressione massima d'esercizio 5 bar
- Pressione d'esercizio consigliata 3 bar (in caso di pressione dell'acqua superiore ai 5 bar si consiglia l'installazione di riduttori di pressione)

Before installation and setting to work

Attention! The feeding pipes have to be rinsed thoroughly before the installation of the mixer, so that no shavings, welding or hemp residual or other dirt can be found in the pipes. Foreign bodies can enter the mixer through the rinsed pipes or the general water plant and could damage the washers/ring washers. So filters should be installed also on the general system.

TECHNICAL DATA

- Maximum working pressure 5 bar
- Recommended working pressure 3 bar (in case of water pressure higher than 5 bar it is recommended to install pressure reducers)

Avant l'installation et la mise en fonction

Attention! Les tubes de la réseau hydrique doivent être rincés avec soin avant l'installation du mélangeur, de façon qu'il ne reste pas de riblons, de restes de soudure ou de chanvre, ou d'autres saletés à l'intérieur des tubes. A travers les tuyauteries qui ne sont pas bien rincées ou à travers l'installation hydrique générale, des corps étrangers peuvent entrer dans le mélangeur et abîmer les joints/ les joints à anneau. On recommande ainsi d'installer des filtres également sur le système général.

DONNÉES TECHNIQUES

- Pression maximum d'exercice 5 bar
- Pression d'exercice conseillée 3 bar (en cas de pression de l'eau supérieure aux 5 bar nous conseillons l'installation de réducteurs de pression)

Vor der Installation und Inbetriebnahme

Achtung! Die Zuleitungsrohre müssen vor dem Installieren der Armatur gründlich durchgespült werden, damit keine Späne, Löt - Hanfreste oder andere Unreinheiten zurückbleiben. Bei nicht durchgespülten Rohrleitungen oder durch die Wasseranlage allgemein können Fremdkörper in die Armatur geraten und die Dichtungsscheiben/Dichtungen beschädigen. Es ist dann empfehlenswert, die allgemeine Anlage mit Filtern auszustatten.

TECHNISCHE DATEN

- Maximaler Betriebsdruck 5 bar
- Empfohlener Betriebsdruck 3 bar (sollte der Wasserdruck einen Wert von 5 bar überschreiten, empfiehlt es sich Druckminderventile zu installieren)

Antes de la instalación y la puesta en función

¡Cuidado! Los tubos de la red hídrica tienen que ser enjuagados a fondo antes de la instalación del mezclador de manera que no queden virutas, residuos de soldadura o cáñamo u otras impurezas en los tubos. A través de tubería no bien enjuagada o de la red hídrica en general, en el mezclador pueden entrar cuerpos extraños capaces de dañar los empaques/anillos de cierre. Les recomendamos por lo tanto que instalen los filtros en la planta general también.

DATOS TÉCNICOS

- Presión máxima de ejercicio 5 bar
- Presión de ejercicio aconsejada 3 bar (en caso de presión del agua superior a los 5 bar, les aconsejamos instalar unos reductores de presión)

Перед установкой и началом использования

Внимание! Перед установкой смесителя необходимо тщательно промыть водопроводные трубы, чтобы в них не оставались стружка, шлак от сварки, лен или другие посторонние тела. Через плохо промытые водопроводные трубы или через общую водопроводную сеть в смеситель могут попасть посторонние тела, способные повредить уплотнения и уплотнительные кольца. Поэтому, рекомендуется оснастить фильтрами также и общую систему.

ТЕХНИЧЕСКИЕ ДАННЫЕ

- Максимальное рабочее давление: 5 бар
- Рекомендованное рабочее давление 3 бар (в случае давления воды, превышающего 5 бар, рекомендуется установка редукторов давления).

Πριν την τοποθέτηση και τη θέση σε λειτουργία

Προσοχή! Οι σωλήνες του δικτύου ύδρευσης πρέπει να ξεπλυθούν με νερό προσεκτικά πριν από την τοποθέτηση της αναμικτικής μπαταρίας, έτσι ώστε να μην υπάρχουν πριονίδια, υπολείμματα από τη συγκόλληση ή καννάβι, ή άλλες ακαθαρσίες στο εσωτερικό των σωλήνων. Μέσα από τις σωληνώσεις που δεν έχουν ξεπλυθεί σωστά ή μέσα από το γενικό δίκτυο ύδρευσης, μπορούν να εισέλθουν στη μπαταρία αναμίκτη ξένα σώματα που μπορούν να καταστρέψουν τα παρεμβύσματα/παρεμβύσματα δακτύλιους. Συνιστάται ως εκ τούτου να εξοπλιστείτε και με τη γενική μονάδα φίλτρων.

ΤΕΧΝΙΚΑ ΣΤΟΙΧΕΙΑ

- Μέγιστη πίεση λειτουργίας 5 bar
- Συνιστώμενη πίεση λειτουργίας 3 bar (σε περίπτωση πίεσης του νερού μεγαλύτερη από 5 bar συνιστάται η τοποθέτηση μειωτήρων πίεσης)

安装和启用前

小心！安装混水器之前需要仔细清洗水管，确保管道里面不存留金属屑、焊接后的残渣或麻丝，或者是其他赃物。通过底部未清洗干净的管道或普通的水管，外来物质可能会进入到混水器中，损坏垫圈或环形垫圈。为此建议为总设备配置过滤器。

技术参数

-最大工作压力为5巴

-建议采用的工作压力为3巴（如果水压超过5巴建议安装减压阀）

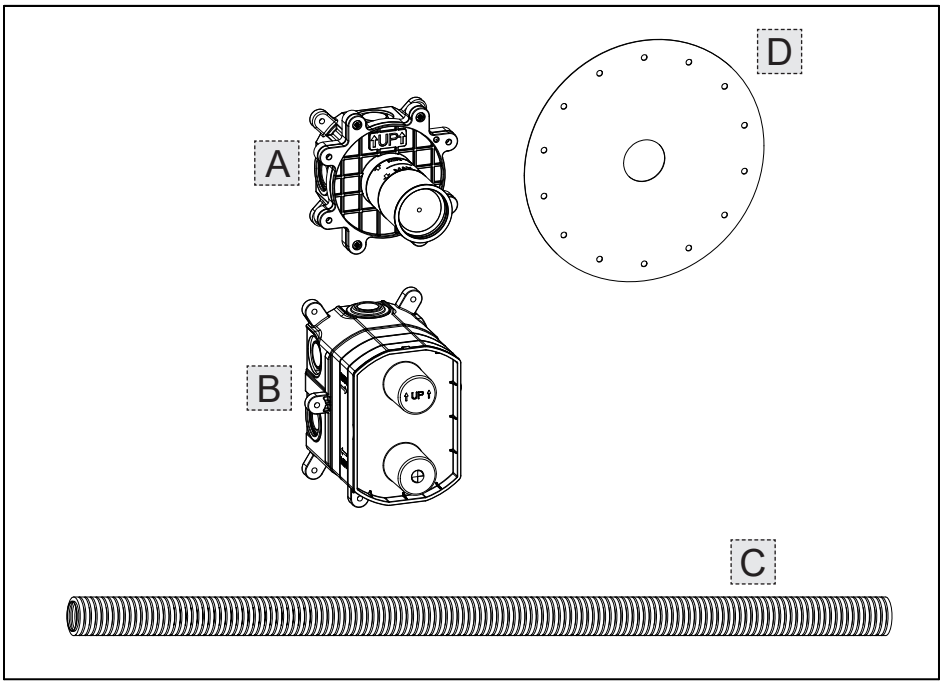

Contenuto della confezione:
A - Corpo incasso - Bocca di erogazione
B - Corpo incasso - Componenti elettrici
C - Tubo elettrico
D - Guarnizione a parete

Contenido de la caja:
A - Cuerpo por empotrar - Caño de erogación
B - Cuerpo por empotrar - Componentes eléctricos
C - Tubo eléctrico
D - Junta de pared

Package content:
A - Built-in body - Supply spout
B - Built-in body - Electrical components
C - Electrical pipe
D - Wall gasket

Содержимое упаковки:
A - Встроенный корпус - Излив
B - Встроенный корпус - Электрические компоненты
C - Труба для электрического кабеля
D - Настенное уплотнение

Contenu de l'emballage:
A - Corps encastrement - Bouche de débit
B - Corps encastrement - Composants électriques
C - Tuyau électrique
D - Gaine murale

Περιεχόμενο συσκευασίας:
A - Σώμα εντοιχισμού - Στόμιο παροχής
B - Σώμα εντοιχισμού - Ηλεκτρικά εξαρτήματα
C - Ηλεκτρικός σωλήνας
D - Επιτοίχια φλάντζα

Inhalt der Verpackung:
A - Einbaukörper - Wasserauslauf
B - Einbaukörper - Elektrische Bestandteile
C - Rohr Elektrik
D - Wanddichtung

包装内含:
A - 嵌入体 - 出水喷嘴
B - 嵌入体 - 电气部件
C - 线缆槽
D - 墙装垫圈

INSTALLATION TYPE A

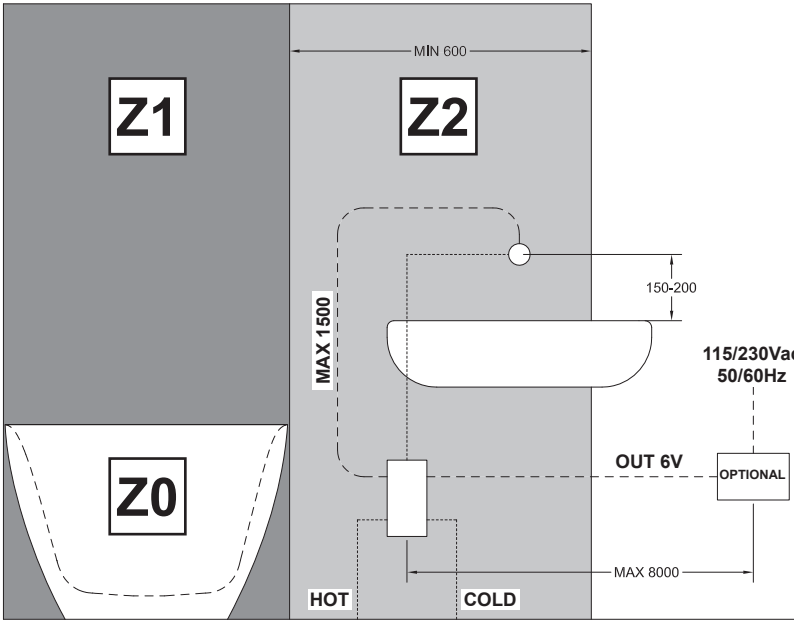

INSTALLATION TYPE B

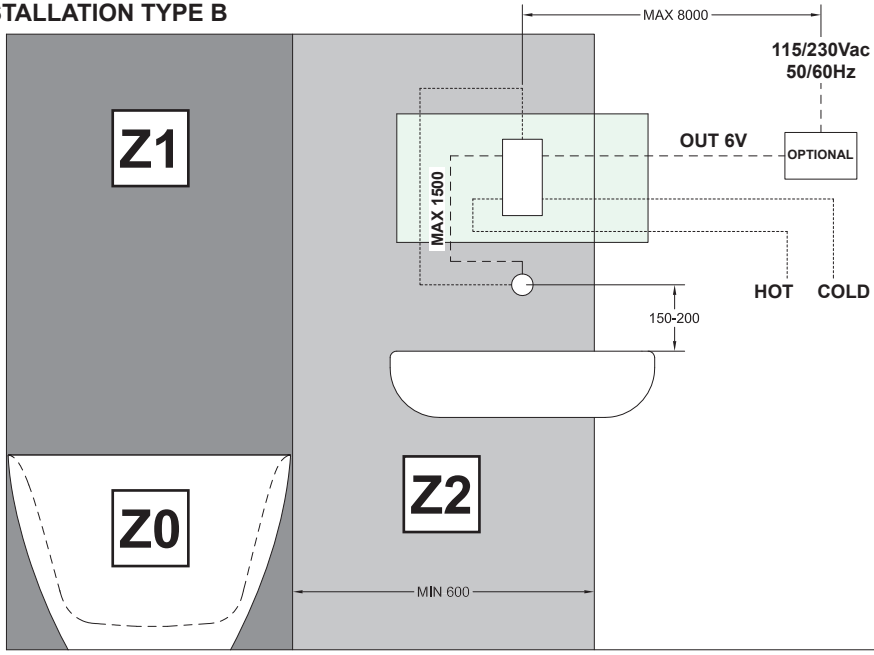

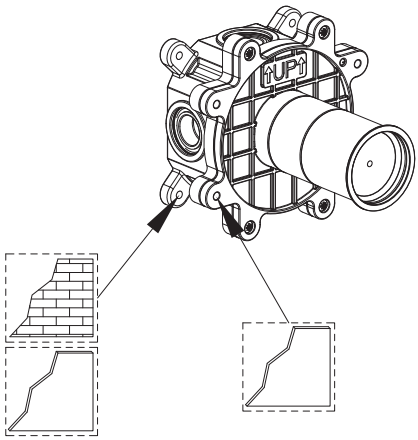
UP

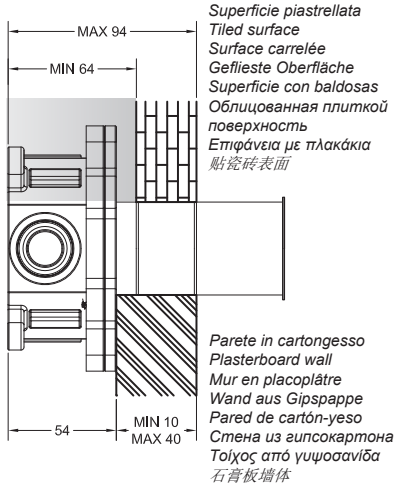
MAX 94
MIN 64
54
MIN 10
MAX 40
Superficie piastrellata
Tiled surface
Surface carrelée
Geflieste Oberfläche
Superficie con baldosas
Облицованная плиткой поверхность
Επιφάνεια με πλακάκια
贴瓷砖表面
Parete in cartongesso
Plasterboard wall
Mur en placoplâtre
Wand aus Gipspappe
Pared de cartón-yeso
Стена из гипсокартона
Τοίχος από γυψοσανίδα
石膏板墙体

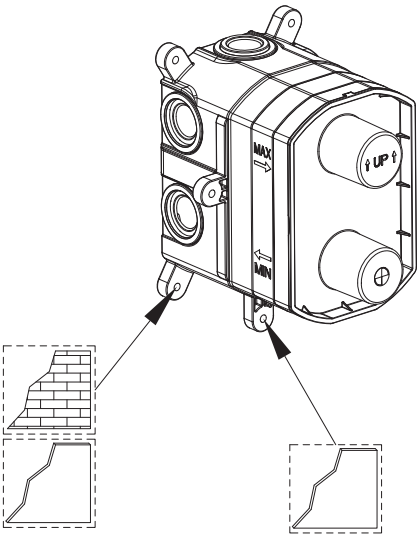
UP
MAX
MIN

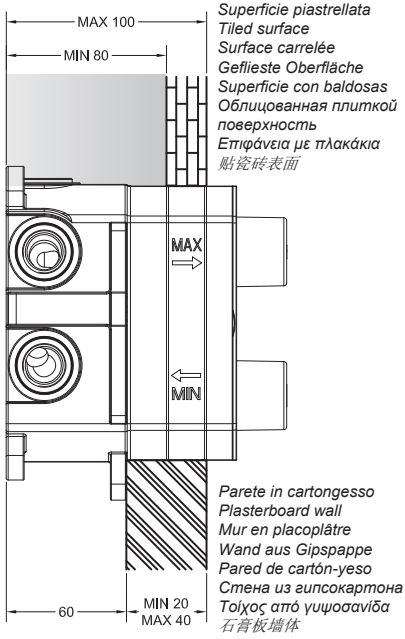
MAX 100
MIN 80
60
MIN 20
MAX 40
MAX
MIN
Superficie piastrellata
Tiled surface
Surface carrelée
Geflieste Oberfläche
Superficie con baldosas
Облицованная плиткой поверхность
Επιφάνεια με πλακάκια
贴瓷砖表面
Parete in cartongesso
Plasterboard wall
Mur en placoplâtre
Wand aus Gipspappe
Pared de cartón-yeso
Стена из гипсокартона
Τοίχος από γυψοσανίδα
石膏板墙体

Possibili installazioni
Per creare un corretto alloggiamento per il corpo incasso è necessario verificare gli ingombri effettivi dello stesso e considerare le profondità di incasso minime e massime riportate sulla protezione in plastica pre-installata sul corpo.
Considerare anche i fori di fissaggio presenti sul corpo incasso da utilizzare nelle diverse possibili installazioni.

Possible installations
To create the proper seat for the built-in body check the actual overall sizes and consider the minimum and maximum built-in depths shown on the plastic protection pre-installed on the body.
Consider also fastening holes on the built-in body for use in the several possible installations.

Possibles installations
Pour créer un emplacement correct pour le corps encastrement il faut vérifier les encombrements effectifs de celui-ci et considérer les profondeurs d'encastrement minimum et maximum indiquées sur la protection en plastique pré-installée sur le corps.
Considérer également les trous de fixation présents sur le corps encastrement à utiliser dans les possibles différentes installations.

Installationsmöglichkeiten
Um eine korrekte Unterbringung für den Einbaukörper zu verwirklichen, muss man den effektiven Platzbedarf dieser überprüfen und die Mindest- und Höchsteinbautiefen berücksichtigen, welche auf der vorinstallierten Kunststoffschutzvorrichtung auf dem Einbaukörper angegeben sind.
Berücksichtigen Sie hierbei die Befestigungsbohrungen, welche sich auf dem Einbaukörper befinden, um sie bei den unterschiedlichen Installationsmöglichkeiten zu verwenden.

Posibles instalaciones
Para crear un alojamiento correcto del cuerpo por empotrar es necesario verificar las dimensione máximas del mismo cuerpo y tener en cuenta las profundidades por empotrar mínimas y máximas indicadas sobre la protección de plástico pre-instalada sobre el cuerpo.
Consideren también los huecos de fijación que se hallan en el cuerpo por empotrar por utilizar en las diferentes posibles instalaciones.

Возможные способы установки
Для изготовления правильного проема под встроенный корпус необходимо проверить его реальные габаритные размеры и учесть минимальную и максимальную глубину встраивания, указанную на пластиковой защите, установленной на корпус.
Выполните установки с учетом установочных отверстий, просверленных на встраиваемом корпусе, которые могут быть использованы при разных установках.

Τρόποι τοποθέτησης
Για να δημιουργήσετε μία σωστή τοποθέτηση για το σώμα εντοιχισμού είναι απαραίτητο να ελέγξετε τους πραγματικούς όγκους αυτού και να λάβετε υπόψη το ελάχιστο και μέγιστο βάθος εντοιχισμού που αναφέρεται επάνω στην πλαστική προστασία που είναι προ-εγκαταστημένη επάνω στο σώμα.
Λάβετε υπόψη και τις οπές στερέωσης που υπάρχουν επάνω στο σώμα εντοιχισμού που θα χρησιμοποιήσετε στους διάφορους τρόπους τοποθέτησης.

可采用的安装
为向嵌入体提供正确的受体，需要检查其实际大小，考虑预安装的嵌入体塑料保护装置上标明的嵌入最小和最大深度。
还需要考虑不同安装中嵌入体上的可使用的不同固定孔。

Fig. 1

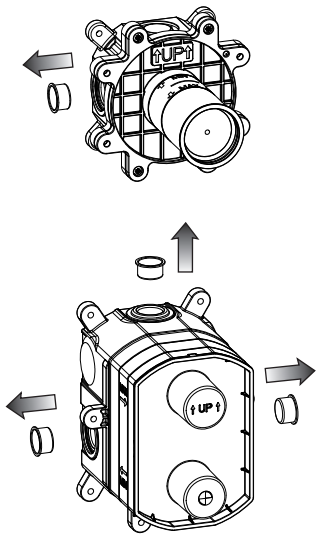

Fig. 2A

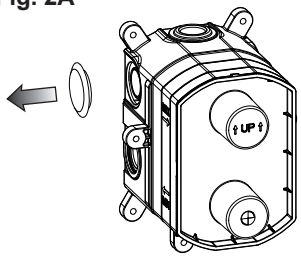

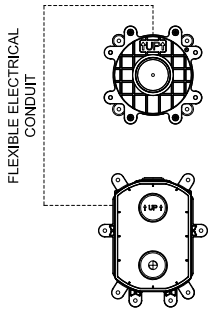

Fig. 2B

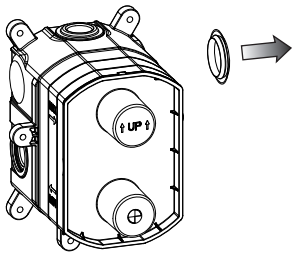

Fig. 2C

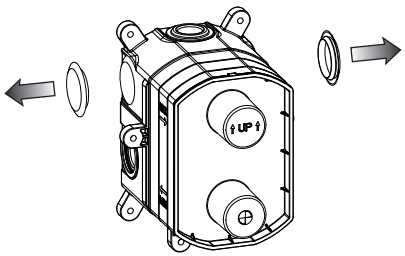

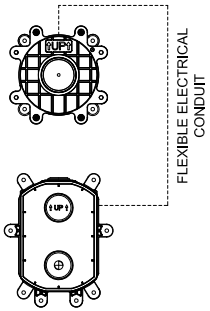

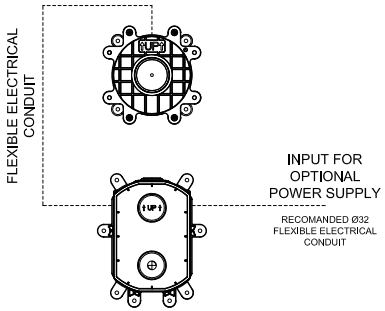

Fig. 3

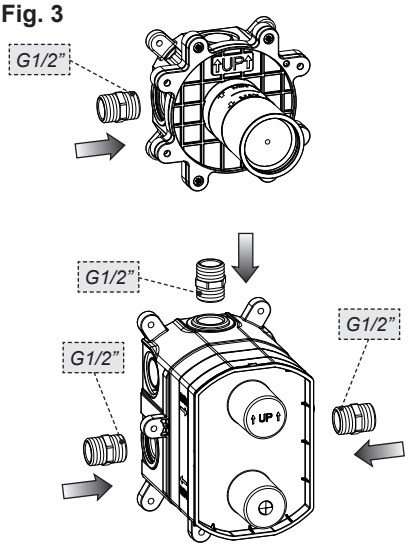

Non in dotazione - Not supplied - Non fournie
Nicht mitgelieferte - Excluida del suministro
Не включаются в комплект поставки
Δεν παρέχεται - 非随配

Fig. 4

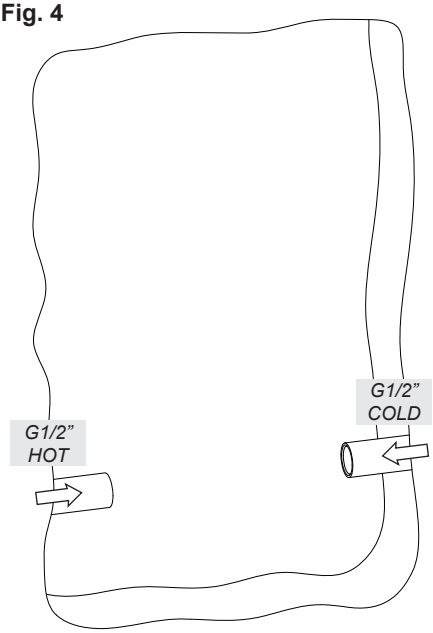

Fig. 5

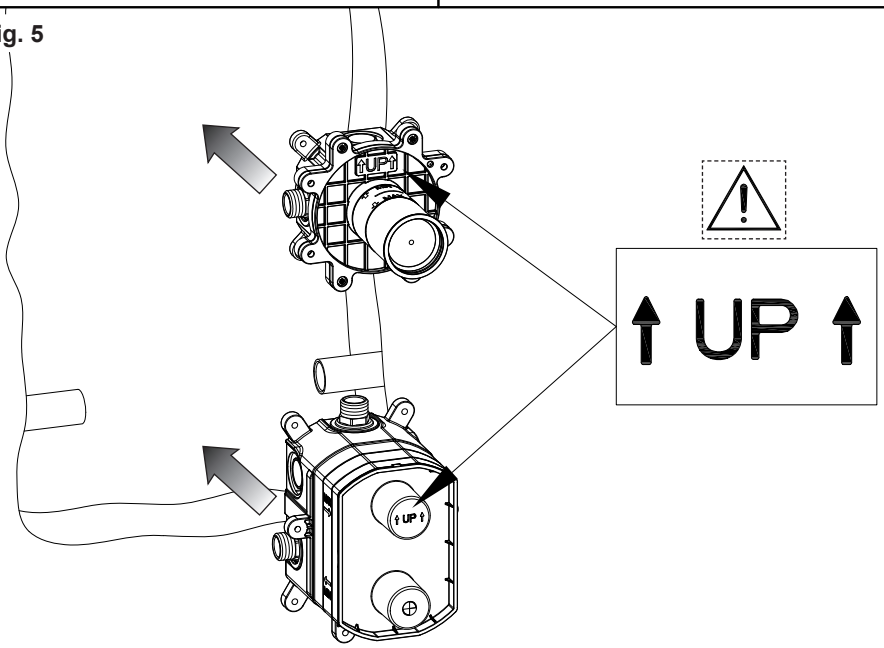

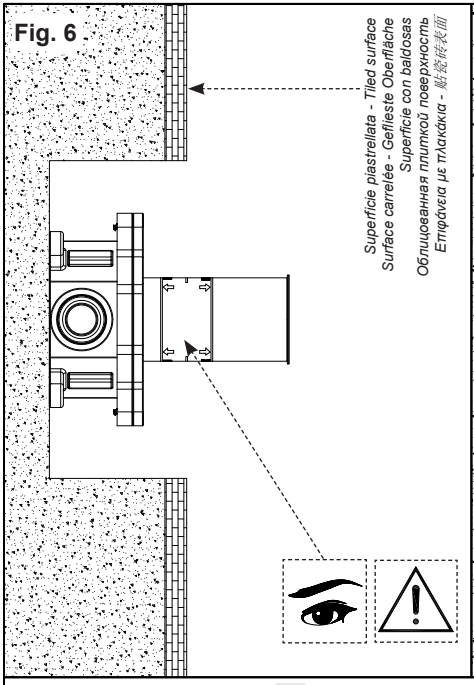
Fig. 6
Superficie piastrellata - Tiled surface
Surface carrelée - Gefliester Oberfläche
Superficie con baldosas
Облицованная плиткой поверхность
Επιφάνεια με πλακάκια - 贴瓷砖表面

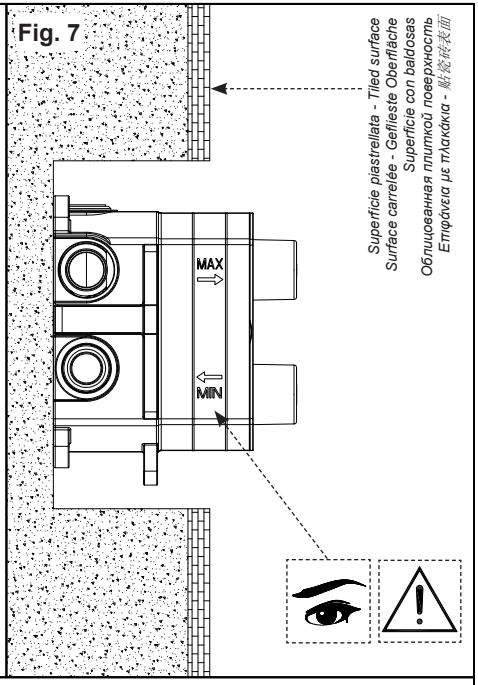
Fig. 7
MAX
MIN
Superficie piastrellata - Tiled surface
Surface carrelée - Gefliester Oberfläche
Superficie con baldosas
Облицованная плиткой поверхность
Επιφάνεια με πλακάκια - 贴瓷砖表面

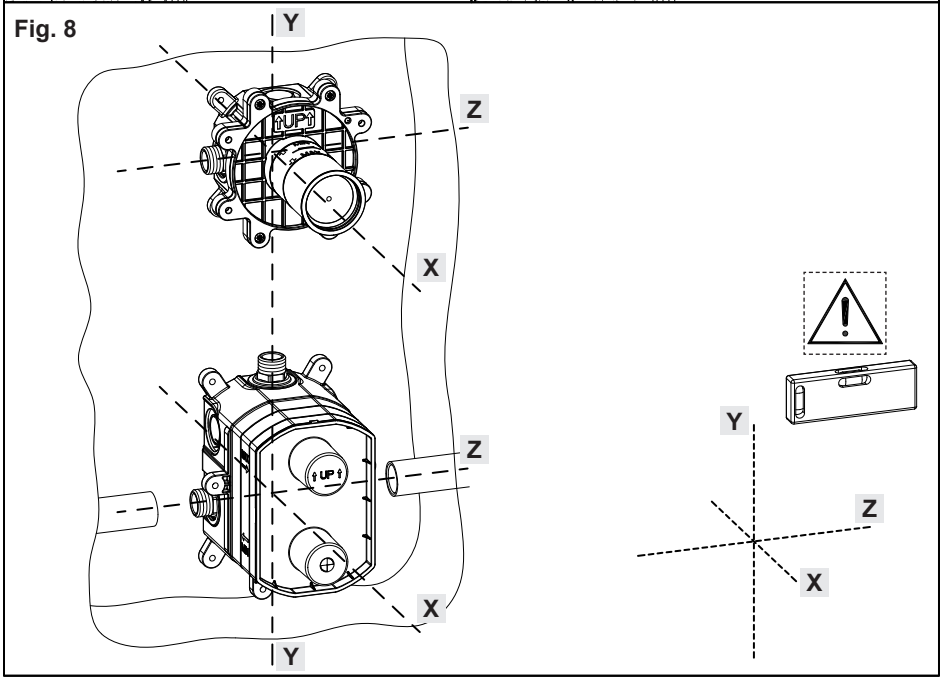
Fig. 8
Y
Z
X
UP
Z
X
Y
Y
Z
X

Fig. 9

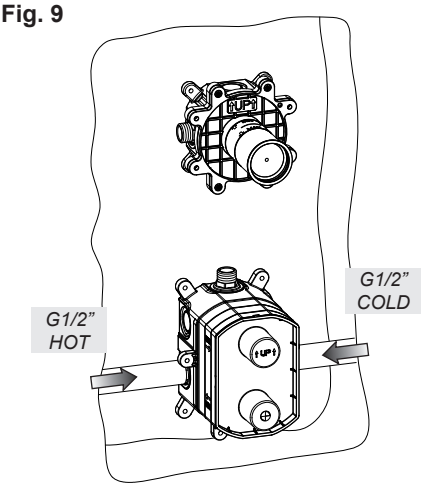

usare canapa o teflon
use hemp or teflon
employer chanvre ou teflon
benutzen Sie Hanf oder Teflon
usar cáñamo o teflon
используйте лен или тефлон
χρησιμοποιήστε καννάβι ή teflon
使用麻丝或特氟龙

Fig. 10

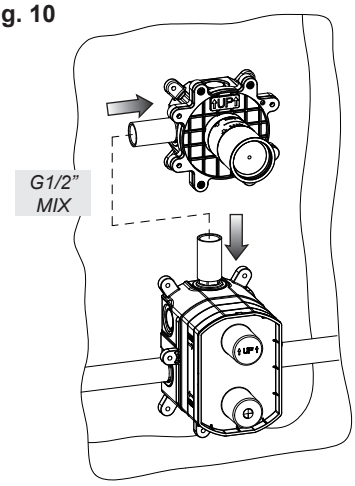

usare canapa o teflon
use hemp or teflon
employer chanvre ou teflon
benutzen Sie Hanf oder Teflon
usar cáñamo o teflon
используйте лен или тефлон
χρησιμοποιήστε καννάβι ή teflon
使用麻丝或特氟龙

Fig. 11

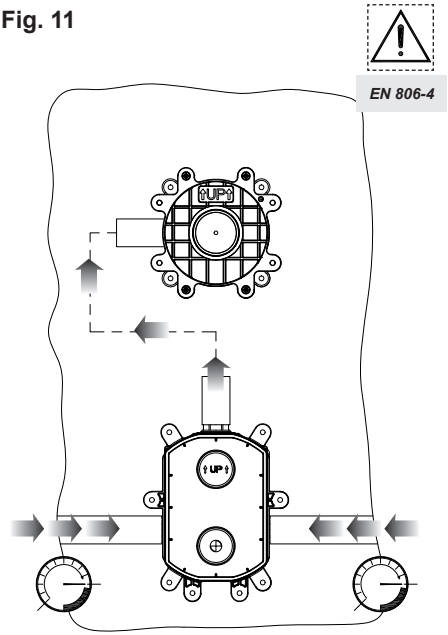

Fig. 12

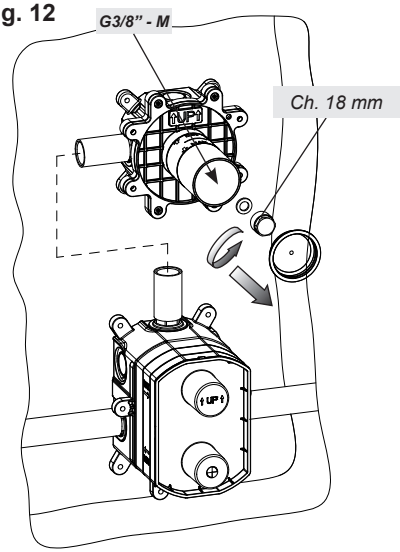

Fig. 13

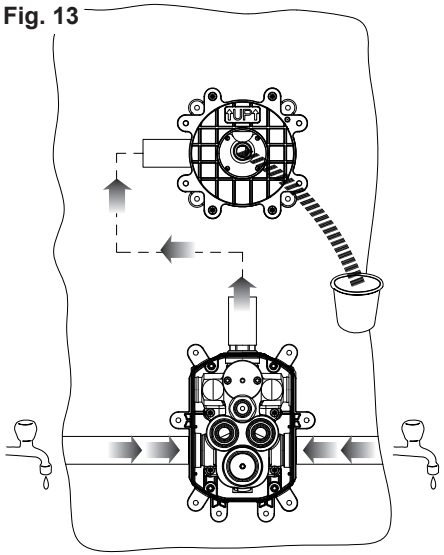

Fig. 14

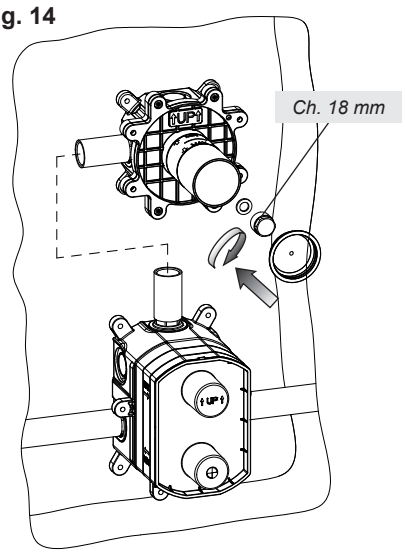

Fig. 15

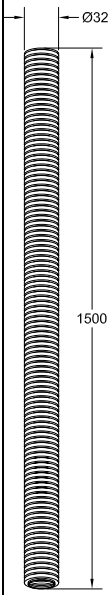

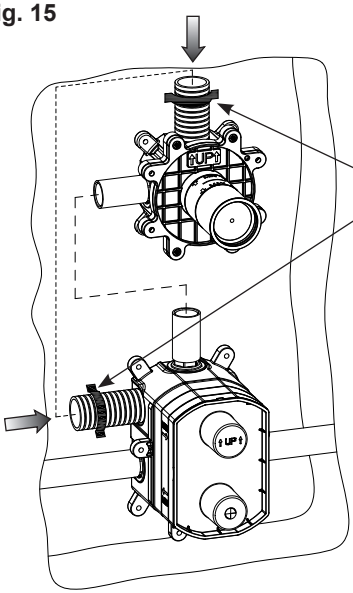

IMPORTANTE: Fissare il tubo vicino al corpo.
Fissaggio non incluso.

IMPORTANT: Fix the pipe next to the body.
Fixing set not included.

IMPORTANT : Fixer le tuyau près du corps.
Jeu de fixation pas inclus.

WICHTIG: Den Kabelkanal nahe am Körper fixieren.
Die Befestigung ist nicht miteingeschlossen.

IMPORTANTE: Fijen el tubo cerca del cuerpo.
Juego de fijación no incluido.

ВАЖНО: Закрепите трубу вблизи от корпуса.
Набор крепежных элементов не включается в комплект поставки.

ΣΗΜΑΝΤΙΚΟ: Στερεώστε τον σωλήνα κοντά στο σώμα.
Δεν συμπεριλαμβάνεται η στερέωση.

重要：将管件固定在壳体附近。
不含紧固件。

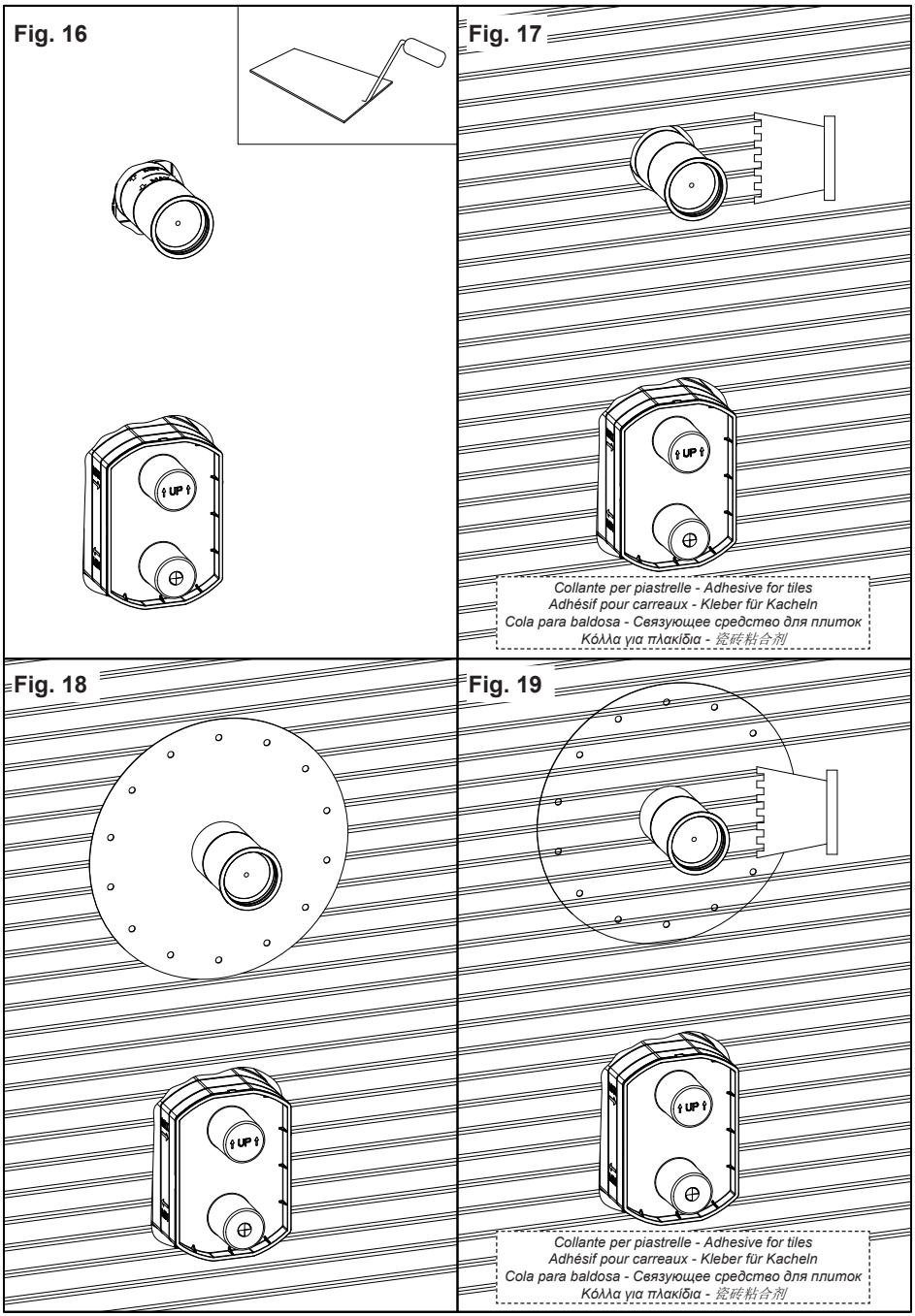
Fig. 16
UP
Fig. 17
UP
Collante per piastrelle - Adhesive for tiles
Adhésif pour carreaux - Kleber für Kacheln
Cola para baldosa - Связующее средство для плиток
Κόλλα για πλακίδια - 瓷砖粘合剂
Fig. 18
UP
Fig. 19
UP
Collante per piastrelle - Adhesive for tiles
Adhésif pour carreaux - Kleber für Kacheln
Cola para baldosa - Связующее средство для плиток
Κόλλα για πλακίδια - 瓷砖粘合剂

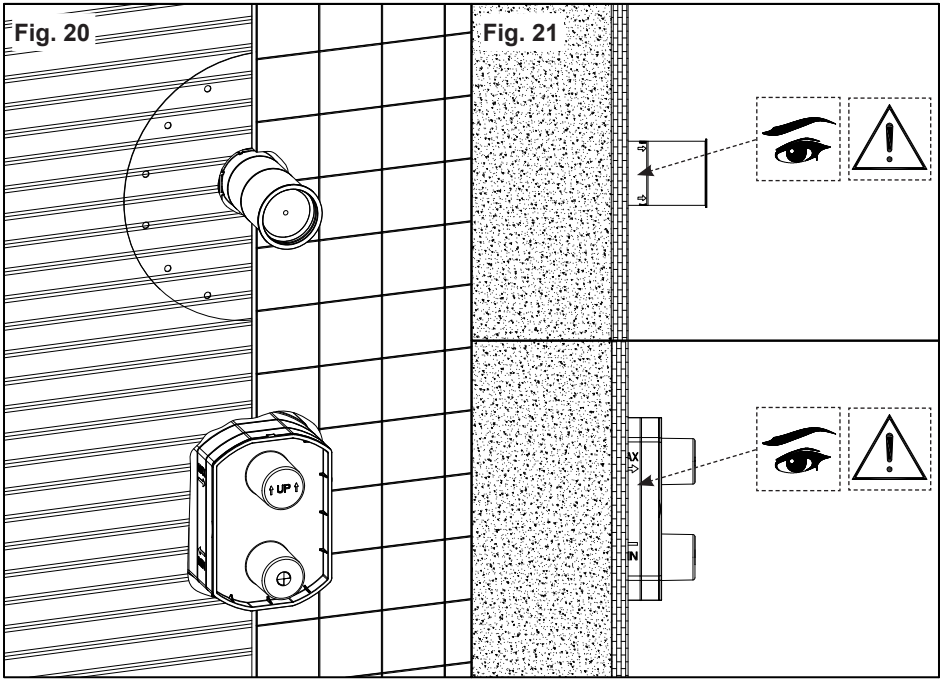
Fig. 20
UP
Fig. 21
X
IN

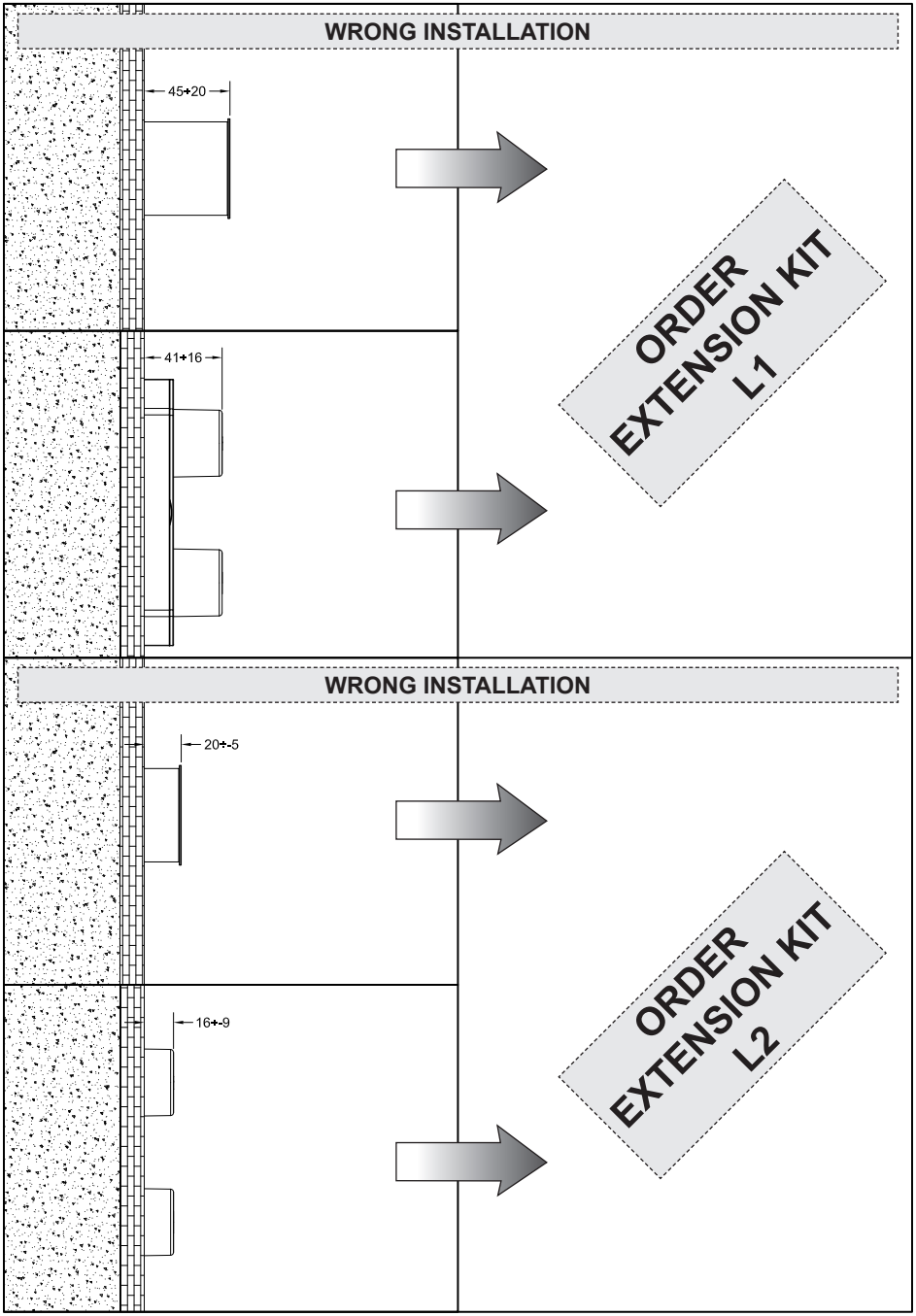
WRONG INSTALLATION
45÷20
41÷16
ORDER
EXTENSION KIT
L1
WRONG INSTALLATION
20÷-5
16÷-9
ORDER
EXTENSION KIT
L2

WRONG INSTALLATION

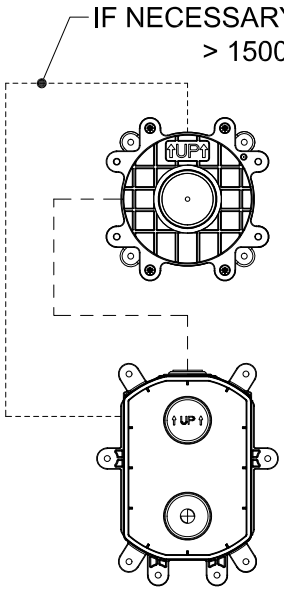

ORDER
LONGER CABLE
L=2000
L=8000