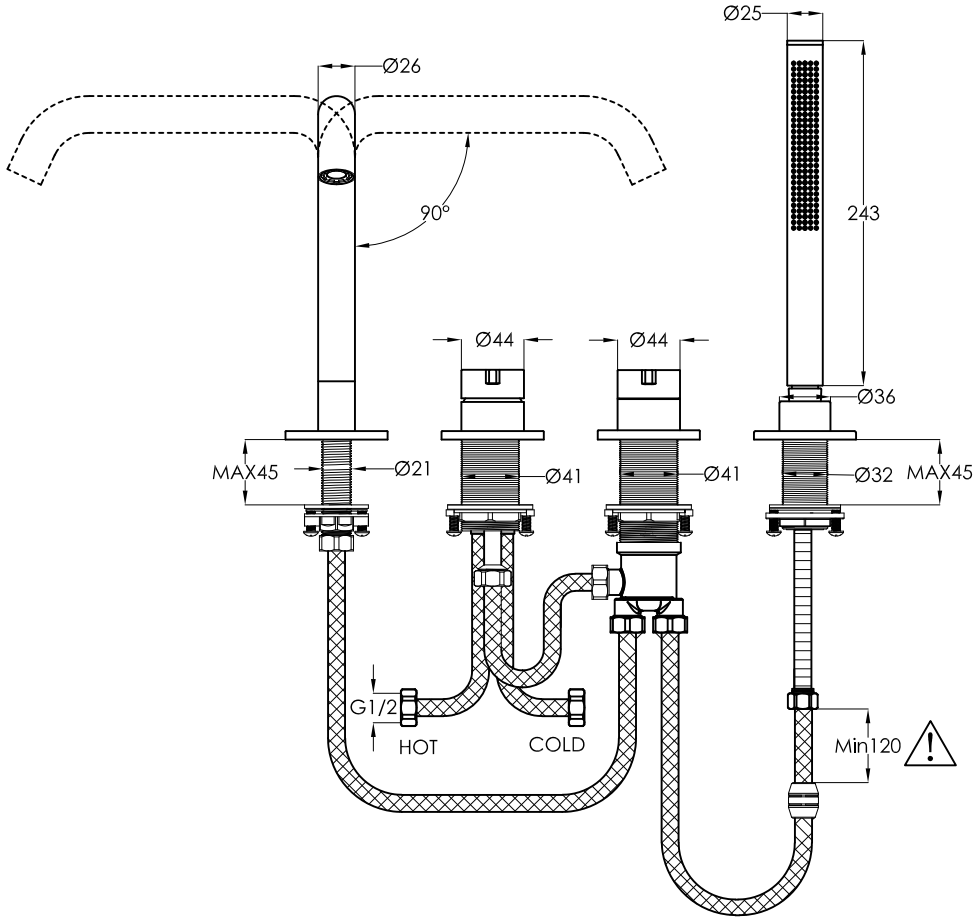
Ø25
Ø26
90°
243
Ø44
Ø44
Ø36
MAX45
Ø21
Ø41
Ø41
Ø32
MAX45
G1/2
HOT
COLD
Min120

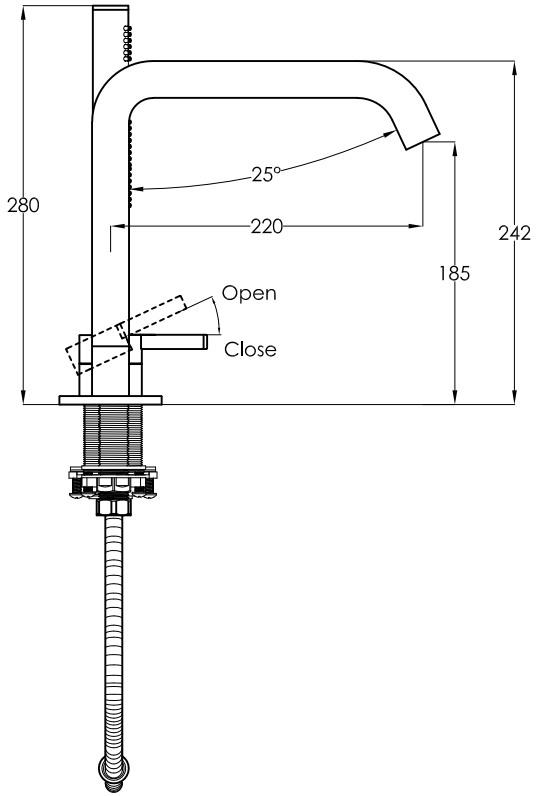
280
25°
220
242
185
Open
Close

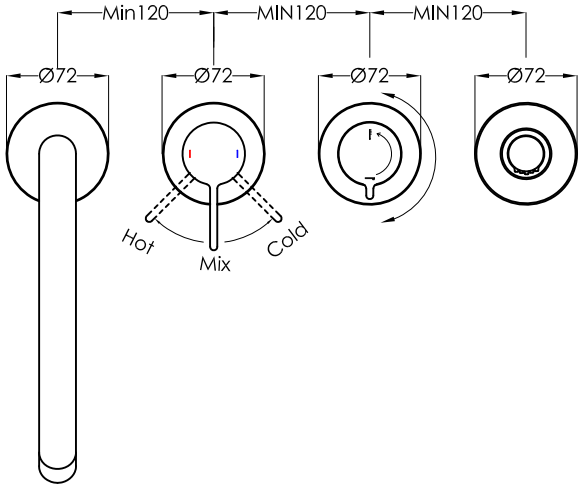
Min120
MIN120
MIN120
Ø72
Ø72
Ø72
Ø72
Hot
Mix
Cold