MALMAISON METAL

U93-35

Вентиль 1/2", устанавливаемый на борту

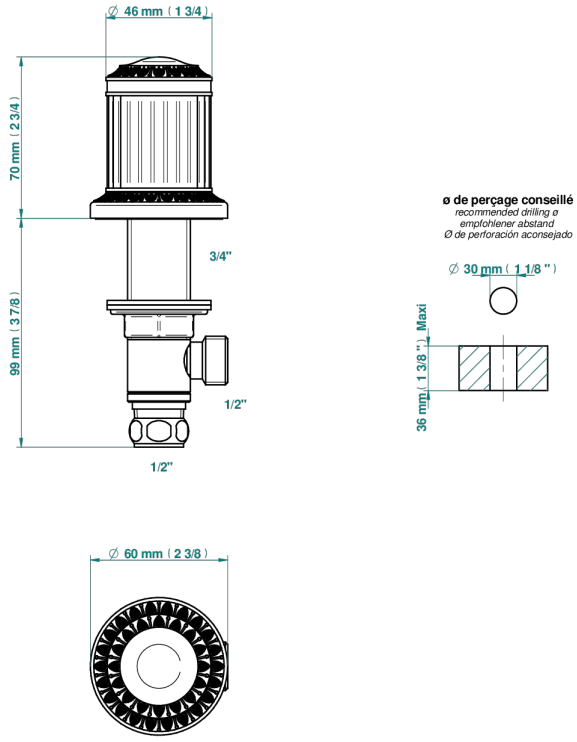

48749

20/12/2024

ХАРАКТЕРИСТИКИ

- Malmaison métal
- Вентиль 1/2", устанавливаемый на борту

ДОСТУПНЫЕ ВАРИАНТЫ ПОКРЫТИЙ

Black ceram - D30
Lacquered matt bronze - D05
Бронза - D01
Золото - F01
Матовое золото - F07
Матовое светлое золото - F31
Матовый никель - C01
Матовый хром - C02
Никель - B01
Светлое золото - F30
Состаренный никель - H28
Хром - A02
Хром/золото - G02