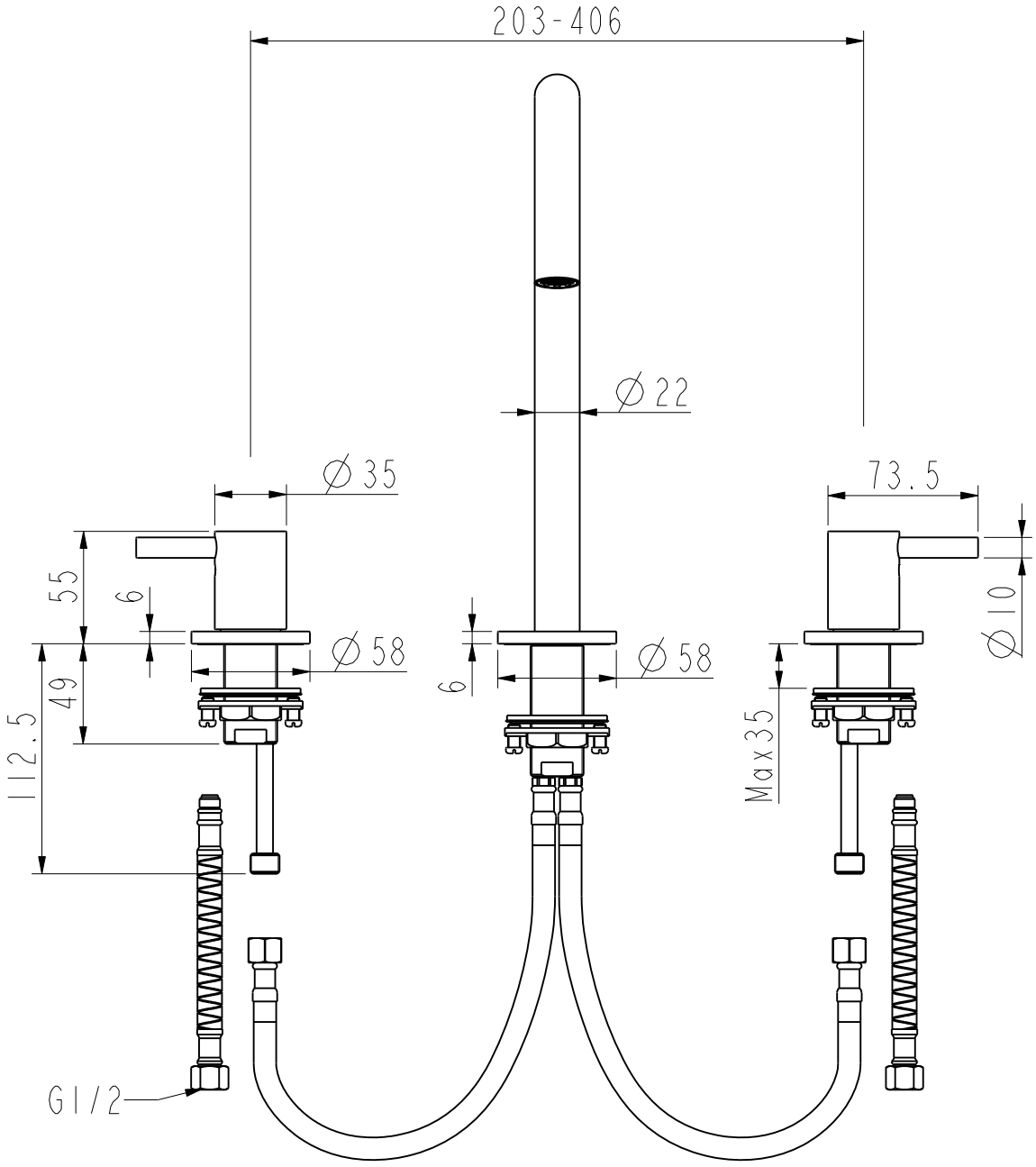
203-406
Ø22
Ø35
73.5
55
6
Ø58
Ø58
6
Ø10
49
112.5
Max35
G1/2

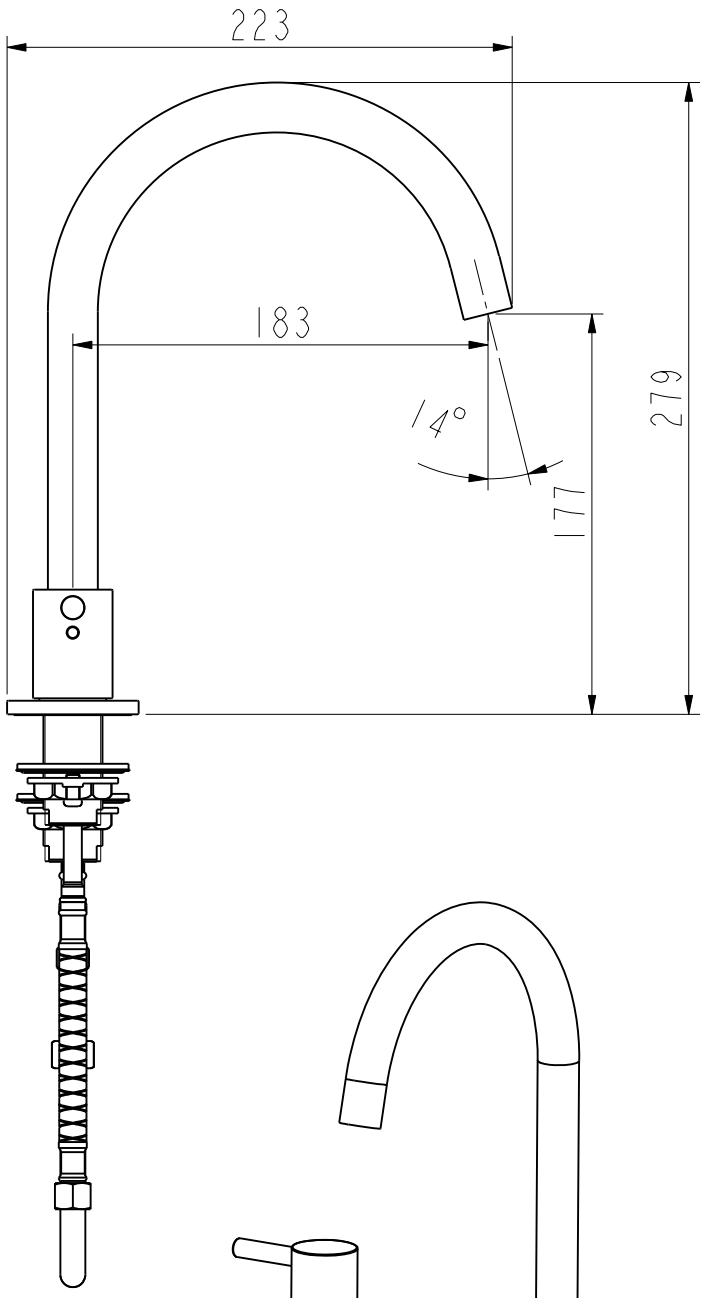
223
183
14°
279
177

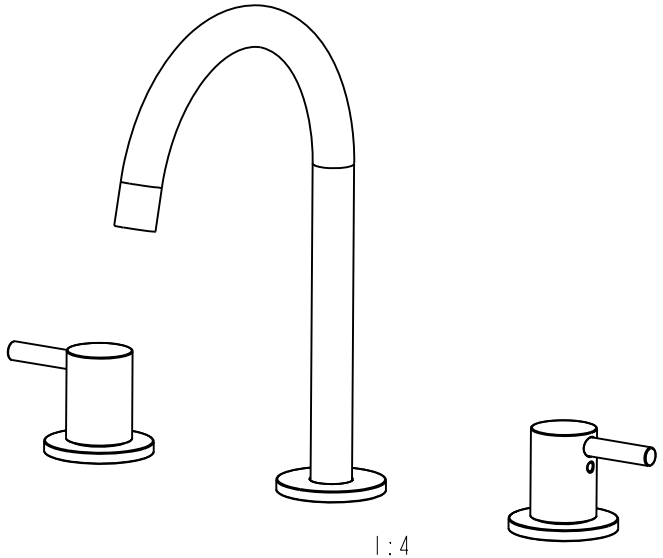

1:4